OUTLINE	File/Edition:	LTV-85NN9.5-BN.002

(XX.XX)	CONTROL DIMENSION
△	CRITICAL CHARACTERISTIC

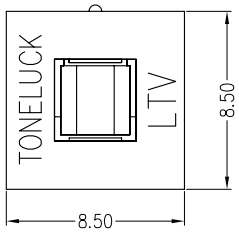

电 路 图

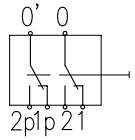

推荐安装孔

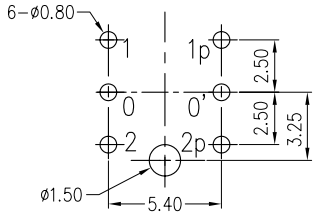

未注公差：±0.05

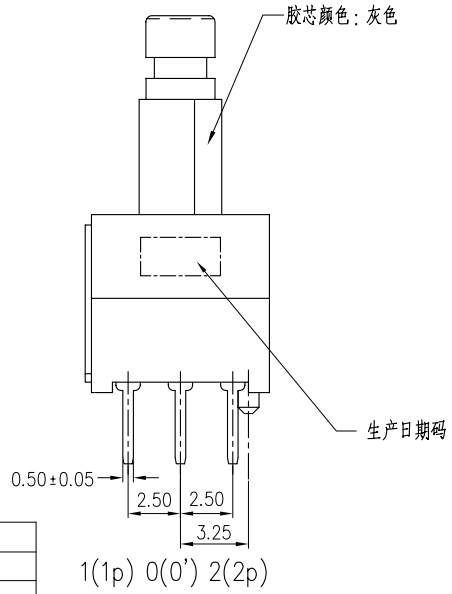

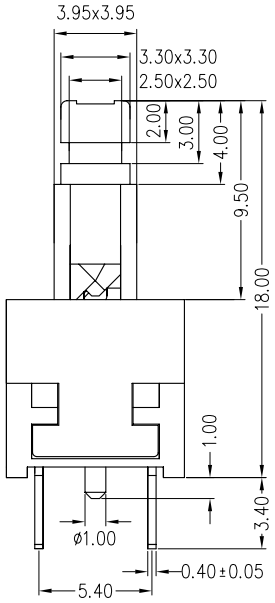

技术参数：

机械参数：	
项目	标准
操作力	240±50 gf
总行程	2.5±0.3mm
切换类别	非短路
功能	无锁

电性能：	
使用温度:	-40℃~+85℃
额定负载：	0.1A/30 VDC OR 1A/13 VDC
接触电阻：	50mΩ Max.
绝缘电阻：	100MΩMin.
操作寿命：	100000 次带负载0.1A/30VDC
	20000 次带负载1A/13VDC
抗电强度：	500VAC 1分钟

材料清单	
排针	热塑性塑料 UL94 V-0
	黄铜
胶座	热塑性塑料 UL94 V-0
弹簧	碳素钢丝
接点	覆银磷铜带
胶盖	热塑性塑料 UL94 V-0
胶芯	热塑性塑料 UL94 HB

MASS PRODUCTION RELEASE

Project Ref:	LTV按钮开关			Tolerance Unless Otherwise Specified					
Part No:	LTV-85NN9.5-BN			~3	>3~10	>10~30	>30~80	>80~180	Angle
Drawing No:	— — —	Eng Ver	A1	±0.20	±0.30	±0.40	±0.60	±0.80	±3°
Drafted by:	李双	Date:	2010-12-01	Unit: mm		Size: A4		Scale:	
Checked by:	何时英	Date:	2010-12-01	THIRD ANGLE		TONELUCK Switches & Control Solutions			
Approved by:	许小云	Date:	2010-12-01						

TSP-06-007A